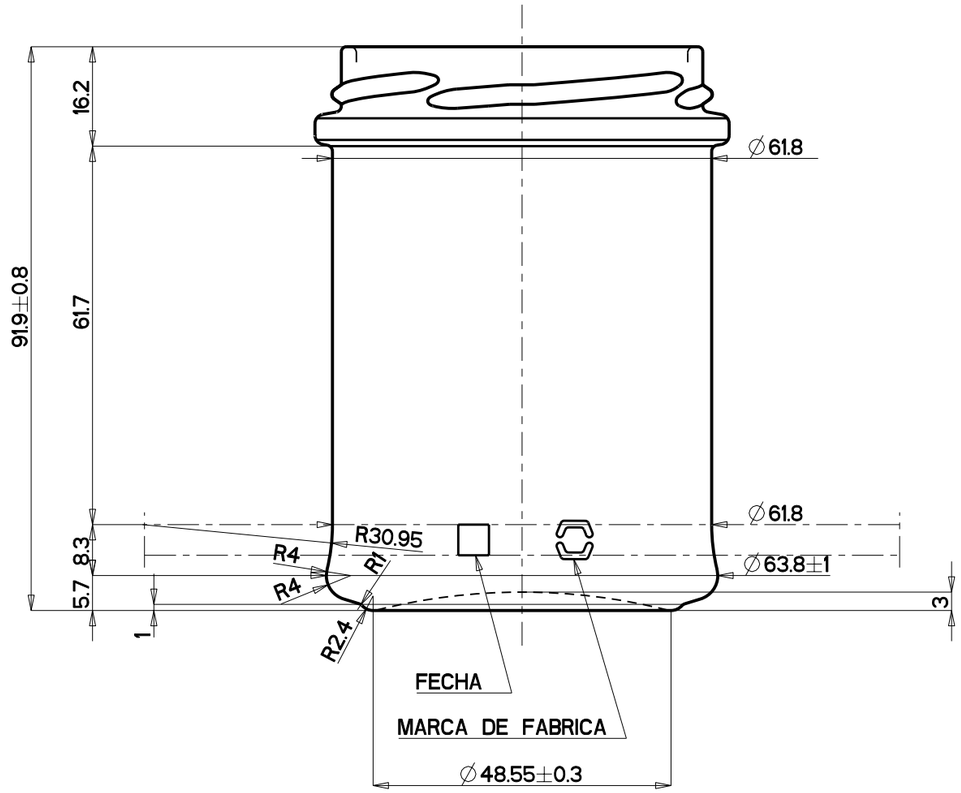

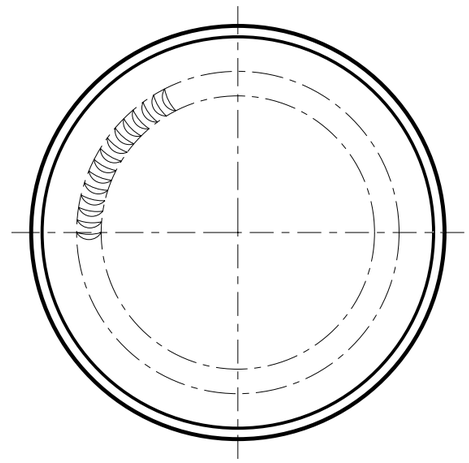

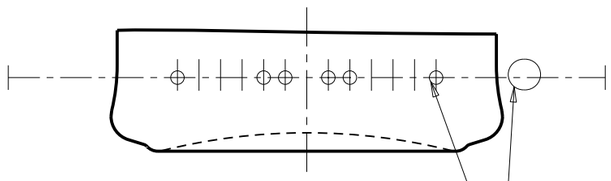

SOBRE LA CARA OPUESTA A LA MARCA DE FABRICA
IDENTIFICACION OPTICA Y NUMERO DE MOLDE
CORRESPONDIENTE CON EL CLNM

MODELO: CP 212			
CLIENTE: STD			
CONDICIONES DE EMPLEO DEL ENVASE			
PRESION INTERNA PROLONGADA: -- BARS MAXI.			
CHOQUE TERMICO: INFERIOR O IGUAL A --° C			
RELLENABLE: --			
PROCESO TERMICO: --			
ANGULO DE BASCULAMIENTO: 19.0°			
FECHA	IND	NOMBRE	MODIFICACIONES

verallia — CENTRO DISEÑO ENVASES — AZUQUECA DE HENARES

LAS COTAS SIN TOLERANCIA SON MEDIDAS CONSTRUCTIVAS A TITULO INDICATIVO		
CAPACIDAD A VERTER: 212 ± 6 ml.		
C. A NIVEL DE LLENADO:		
PESO: 146 g. aprox.		
NORMA DE BOCA:	UNE-EN ISO 9100-8: 63 (ESPECIAL CONTRABOCA-3)	
DIBUJADO:	BL.Ortega	ESTUDIO No: T4338A
FECHA:	4-6-2014	
ESCALAS:	1/1	PROYECTO No: 8997WA
VISADO:		

ESTE PLANO ES PROPIEDAD EXCLUSIVA DE SAINT-GOBAIN VICASA, S.A. Y NO PUEDE SER REPRODUCIDO NI COMUNICADO A TERCEROS SIN NUESTRA AUTORIZACION ESCRITA